SEGWAY

GAME KIT

User Manual

SEGWAY

The pictures shown are for illustration purposes only. The actual product may vary.

Contents / Contenu / Contenido

EN_01~16

1. Compatible Products 01
2. Diagram 02
3. Installation 05
4. Turn on/off 06
5. Game Mode 07
6. Drive Modes 09
7. Reset 13
8. Specifications 15
9. Trademark 15
10. Certifications 16

FR_17~32

1. Produits compatibles 17
2. Diagramme 18
3. Installation 21
4. Allumer/éteindre 22
5. Mode Jeu 23
6. Modes de conduite 25
7. Réinitialisation 29
8. Caractéristiques techniques 31
9. Marque commerciale 31
10. Agréments 32

ES_33~48

1. Productos compatibles 33
2. Diagrama 34
3. Instalación 37
4. Encender/Apagar 38
5. Modo de juego 39
6. Modos de conducción 41
7. Restablecer 45
8. Especificaciones 47
9. Marca comercial 47
10. Certificaciones 48

1 Compatible Products

Ninebot Gokart Pro2 Series

Segway Gokart Pro2 Series

Segway Gokart Kit2

2 Diagram

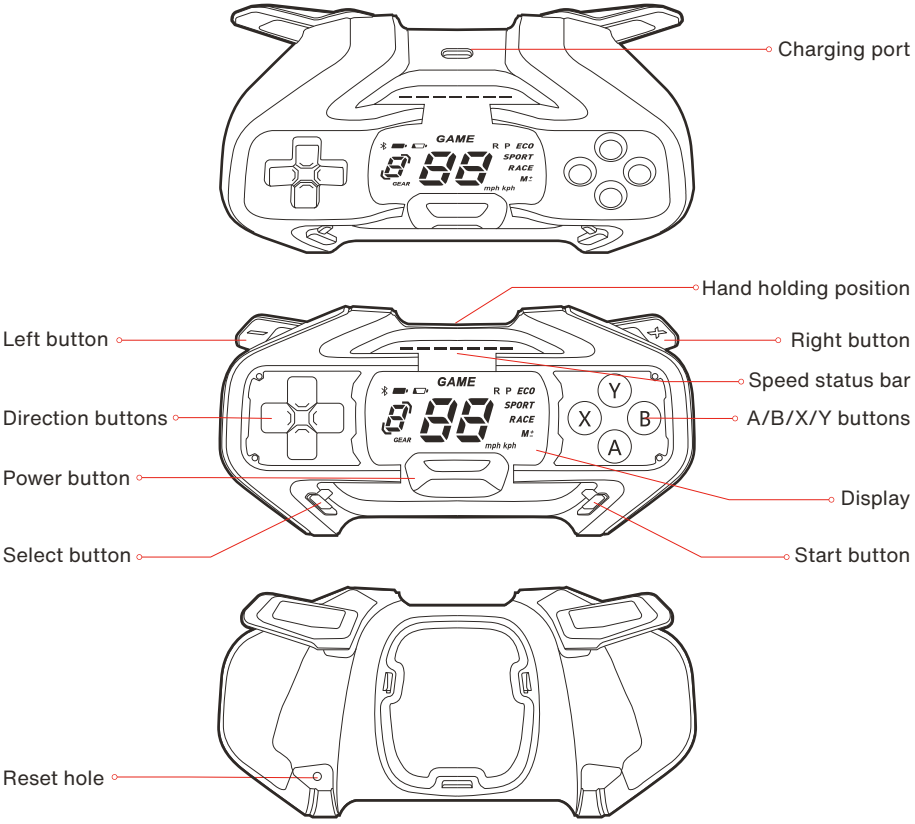
Charging port
GAME
R P ECO
SPORT
RACE
M±
GEAR
mph kph
Hand holding position
Left button
Right button
Speed status bar
Direction buttons
A/B/X/Y buttons
Y
X
B
A
Power button
Display
Select button
Start button
Reset hole

Display Overview

Speedometer

Bluetooth

The icon flashes when the device is not connected (Please check if Gokart is powered on). It stays on when the device is connected to the Gokart.

Low battery

When the icon lights up, please charge immediately!

Battery level

The icon flashes when the device is charging, while it stays on when the battery power is sufficient.

Game Mode

When the icon lights up, it means Gokart is in Game Mode and will not move forward in real life.

R P ECO SPORT RACE M±

R: Reverse Mode	SPORT: SPORT Mode
P: Park Mode	RACE: RACE Mode
ECO: ECO Mode	M±: Manual Drive Mode

GEAR M±

Manual Drive Mode

When the icon lights up, it means Gokart is in Manual Drive Mode. 4 Gears: 0: Neutral gear; 1/2/3: acceleration gears.

Speed status bar

Changing with the current vehicle speed. When the status bar is full, indicating that Gokart reaches its speed limit.

Buttons Function

In Game Mode, the function of these buttons is depend on the game consoles you connected.

Direction buttons

Up/down/left/right

A/B/X/Y buttons

Power button

1) Turn on/off the game controller: Toggle the power button up or down to turn it on, toggle the power button down and hold for 3 seconds to turn it off.
2) Switch drive modes: Toggle the power button up or down to switch between the six drive modes (R/P/ECO/SPORT/RACE/M±).
3) Adjust screen brightness: In Park Mode, toggle the power button up and hold for 2 seconds. Three levels are available.

Select button

Select button + B button = Pressing command on the touch pad
Select button + Left button =L3
Select button + Right button =R3
Select button + Direction buttons = Left stick function (same as the cursor in games)

Start button

Reset Steering wheel Press the combined buttons (Left button + Right button + Select button + Start button) at the same time.

Left button

1) In Manual Mode, press Left button to downshift gears from 3 gear to 0 gear.
2) In Game Mode, the Left button is same as L1 button in games.

Right button

1) In Manual Mode, press Left button to upshift gears from 0 gear to 3 gear.
2) In Game Mode, the Right button is same as R1 button in games.

3 Installation

1 Remove the dashboard cover from the Gokart.

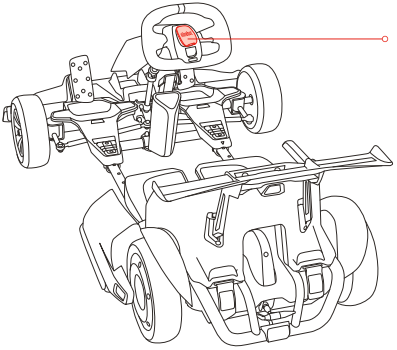

2 Fix the game controller on the steering wheel.

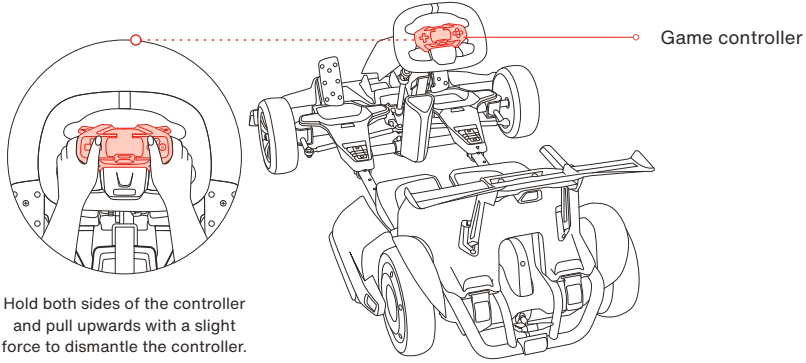

Hold both sides of the controller and pull upwards with a slight force to dismantle the controller.

4 Turn on/off

Toggle the power button up or down to turn it on.

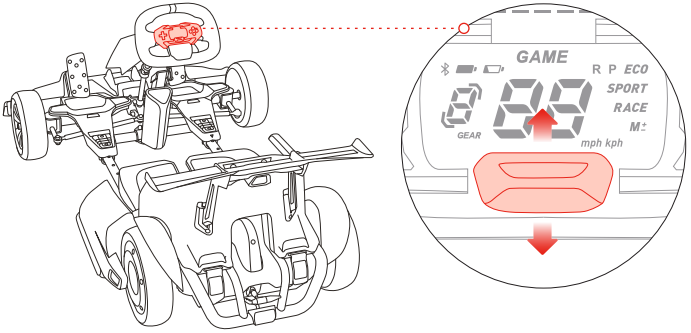

Toggle the power button down and hold for 3 seconds to turn it off.

Note: The game controller will automatically be turned off when it is disconnected with Gokart or Gokart is powered off.

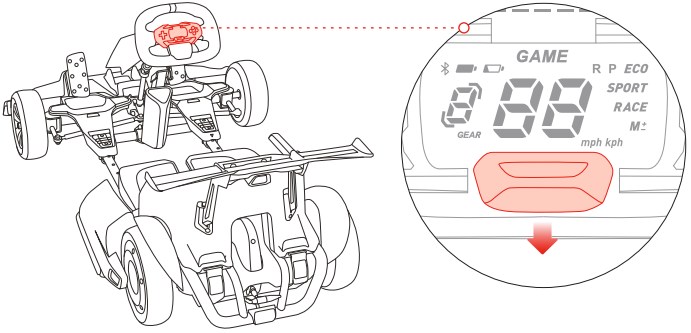

5 Game Mode

1 Enter Game Mode

a) As illustrated, lift the front side of Gokart and put the support frame under it.

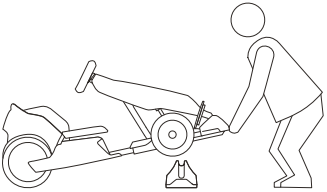

b) Connect the USB receiver to computers, etc.

Note: Make sure the USB receiver is in range of Bluetooth connection.

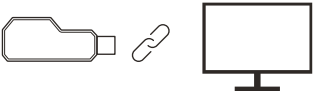

c) The indicator turns blue when the device is connected successfully.

Note: At this point, GAME icon lights up, and the speedometer displays “--” .

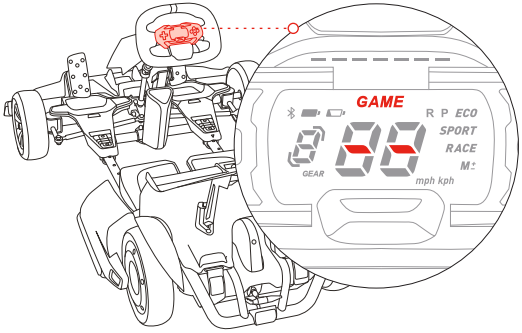

Note: If GAME icon flashes when the USB receiver is connected, please check if Gokart is powered on.

❷ Exit Game Mode

a) Disconnect the USB receiver from computers, etc.

b) Restart the Gokart.

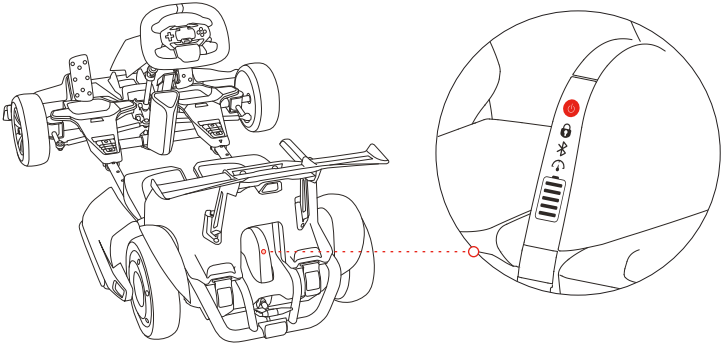

6 Drive Modes

1 Speed Modes

Compatible Gokart	Compatible self-balancing vehicles	Max. speed			Max. speed in Manual Drive Mode		
		ECO	SPORT	RACE	Gear 1	Gear 2	Gear 3
Gokart Kit2	Ninebot S	8 km/h	18 km/h	24 km/h	/	/	/
	Ninebot S-Pro 240	8 km/h	18 km/h	24 km/h	/	/	/
	Ninebot S-Pro 320	8 km/h	18 km/h	27 km/h	/	/	/
	Ninebot S-Max	8 km/h	18 km/h	37 km/h	/	/	/
Gokart Pro2	Ninebot S-Max	8 km/h	18 km/h	37 km/h	/	/	/

2 Manual Drive Mode * For Gokart Pro2 only

a) When Gokart is at a full stop, toggle the power button up or down to enter Manual Mode.

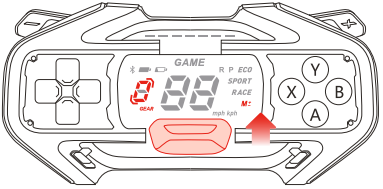

b) Press the Right button to upshift gears from 0 to 3.

c) Press the Left button to downshift gears from 3 to 0.

d) When Gokart is at a full stop, toggle the power button up or down to exit Manual Mode.

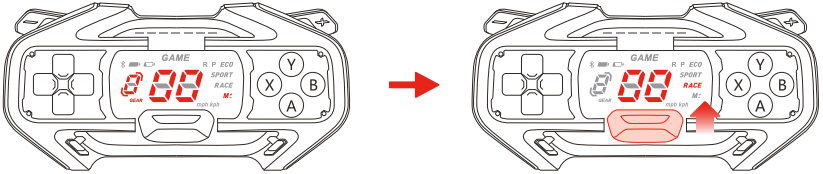

❸ Neutral Mode * For Gokart Pro2 only

a) Press the Left button and Right button at the same time to enter Neutral Mode.

b) Press the Left button or Right button to exit Neutral Mode.

Note: After exiting, the speed mode corresponded with the current speed will be displayed on the screen.

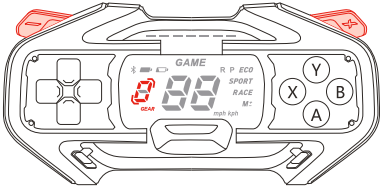

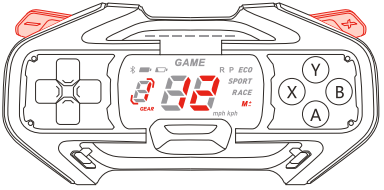

4 Park Mode

a) Gokart is in Park Mode by default when powered on.

b) Press and hold the Left button and Right button at the same time to quick-switch to Park Mode.

5 Reverse Mode

a) Toggle the power button up or down to switch to Reverse Mode.

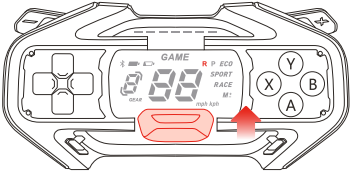

b) Step on the brake pedal twice on the Gokart to enter Reverse Mode, and step on the brakes twice again to go back to the previous mode.

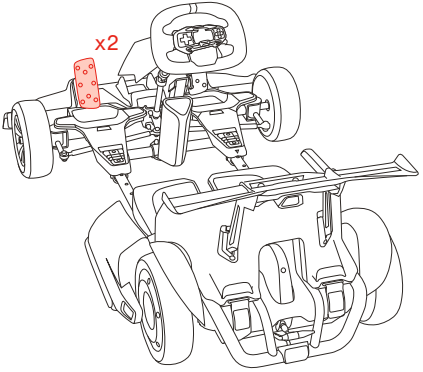

7 Reset

If your Game Kit is lost or damaged, you need to replace with a new one, please follow the instructions below to reset your device.

1 Reconnect to Gokart

Press and hold the buttons as illustrated for 3 seconds. When Gokart makes a beep sound, it means the Game controller is connected to Gokart successfully.

* Please complete pairing with Gokart within 10 seconds after turning on Game controller and make sure the Gokart is in 1-3 meter range with Game Controller.

2 Reconnect USB receiver

a) Connect the USB receiver to computers, etc.

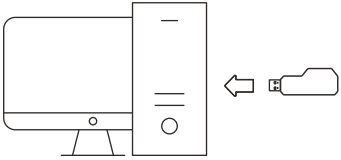

b) Press and hold the buttons as illustrated for 3 seconds.

* If connected successfully, “C1” will be displayed on the screen. If failed, “F1” will be displayed. Make sure the USB receiver is in 1-3 meter range with Game Controller.

❸ Reset Steering wheel

Note: Do not turn the steering wheel during reset.

Press and hold the buttons as illustrated for 3 seconds when the steering wheel is mounted on Gokart.

* If reset successfully, “C2” will be displayed on the screen. If failed, "F2" will be displayed.

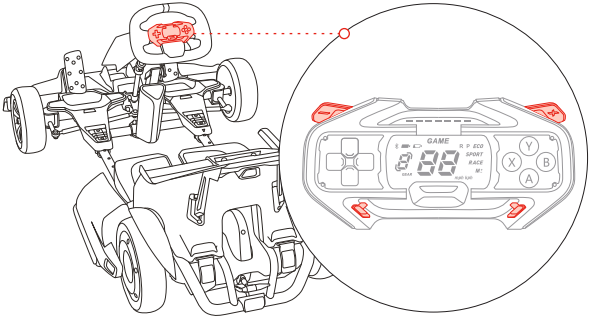

❹ Restart

If the steering wheel or device shuts down, please use tools to press the reset hole on the back of the game controller to restart it.

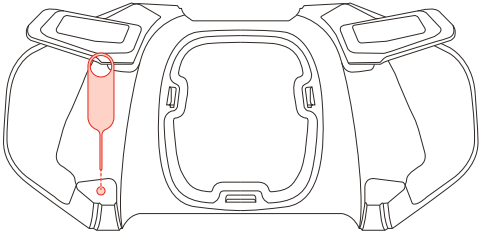

8 Specifications

Product Name	Segway Gokart Game Kit
Short name	Game Kit
Brand	Segway
Model	PI1401
Net Weight (Game controller)	170g
Materials	PC+ABS
L × W × H	137 × 66 × 52mm
IP Rating	IPX4
Packing Contents	Game controller, support frame, USB receiver

9 Trademark

Segway and Rider Design are trademarks of Segway Inc.; The Bluetooth® word mark and logos are registered trademarks owned by Bluetooth SIG, Inc., and any use of such marks by Segway-Ninebot is under license. Other trademarks and trade names are those of their respective owners.

Due to the constant improvement of products, this manual and the actual products may be slightly different in color, appearance, etc. Actual products shall prevail when there is a discrepancy between the actual products and the manual.

©2023 Ninebot (Beijing) Technology Co., Ltd. All rights reserved.

10 Certification

This device complies with part 15 of the FCC rules. Operation is subject to the following two conditions: (1) This device may not cause harmful interference, and (2) this device must accept any interference received, including interference that may cause undesired operation.

NOTE

This equipment has been tested and found to comply with the limits for a Class B digital device, pursuant to part 15 of the FCC Rules. These limits are designed to provide reasonable protection against harmful interference in a residential installation. This equipment generates, uses and can radiate radio frequency energy and, if not installed and used in accordance with the instructions, may cause harmful interference to radio communications. However, there is no guarantee that interference will not occur in a particular installation. If this equipment does cause harmful interference to radio or television reception, which can be determined by turning the equipment off and on, the user is encouraged to try to correct the interference by one or more of the following measures:
— Reorient or relocate the receiving antenna.
— Increase the separation between the equipment and receiver.
— Connect the equipment into an outlet on a circuit different from that to which the receiver is connected.
— Consult the dealer or an experienced radio/TV technician for help.

This equipment complies with FCC radiation exposure limits set forth for an uncontrolled environment.

This equipment should be installed and operated with minimum distance 20cm between the radiator & your body.

Cet équipement est conforme aux limites d'exposition aux radiations de la IC définies pour un environnement non contrôlé. Cet équipement doit être installé et utilisé à une distance minimale de 20 cm entre le radiateur et votre corps.

Industry Canada (IC) Compliance Statement for Canada

This device complies with Industry Canada license-exempt RSS standard (s). Operation is subject to the following two conditions: (1) this device may not cause interference, and (2) this device must accept any interference, including interference that may cause undesired operation of the device.

CAN ICES-3 (B)/NMB-3(B)

“Le présent appareil est conforme aux CNR d'Industrie Canada applicables aux appareils radio exempts de licence. L'exploitation est autorisée aux deux conditions suivantes : (1) l'appareil ne doit pas produire de brouillage, et (2) l'utilisateur de l'appareil doit accepter tout brouillage radioélectrique subi, même si le brouillage est susceptible d'en compromettre le fonctionnement.''

Neither Segway Inc. nor Ninebot is responsible for any changes or modifications not expressly approved by Segway Inc. or Ninebot. Such modifications could void the user's authority to operate the equipment.

Segway Gokart Game Kit
Model: PI1401
FCC ID: 2ALS8-OP0002 IC: 22636-OP0002

USB Receiver
Model: R1234
FCC ID: 2ALS8-OP0003 IC: 22636-OP0003

1 Produits compatibles

Ninebot Gokart Pro2 Series

Segway Gokart Pro2 Series

Segway Gokart Kit2

2 Diagramme

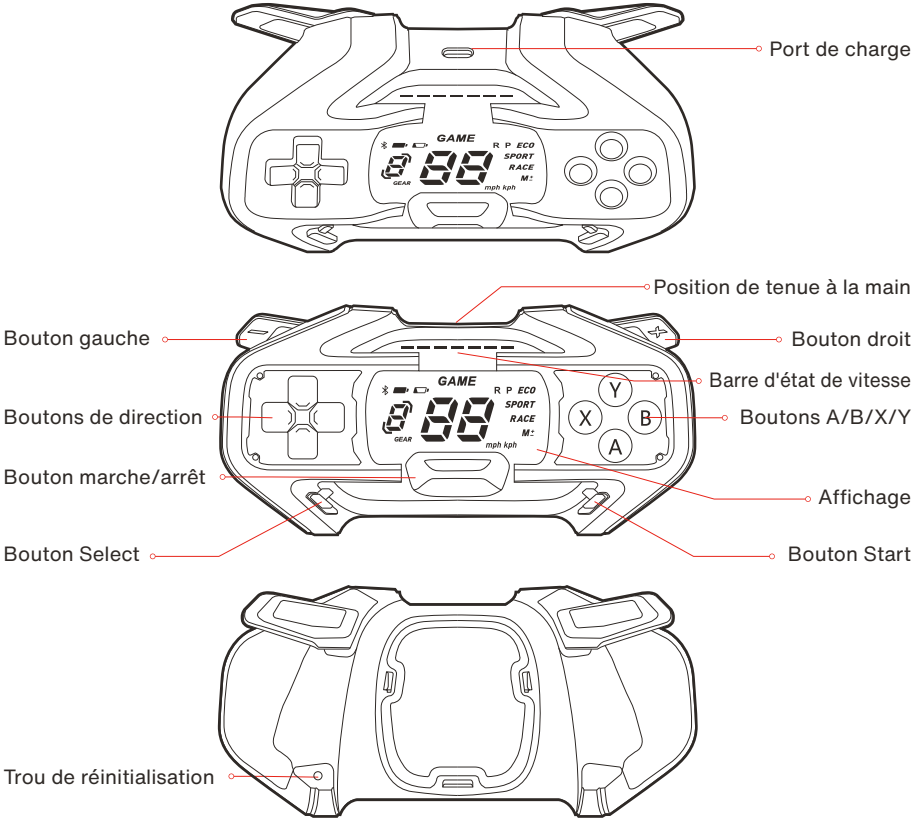
Port de charge
GAME
R P ECO
SPORT
RACE
M±
GEAR
mph kph
Position de tenue à la main
Bouton gauche
Bouton droit
Barre d'état de vitesse
Boutons de direction
Boutons A/B/X/Y
Bouton marche/arrêt
Affichage
Bouton Select
Bouton Start
Trou de réinitialisation

Aperçu de l'affichage

Compteur de vitesse

Bluetooth

L'icône clignote lorsque l'appareil n'est pas connecté (veuillez vérifier si le Gokart est allumé). Il reste allumé lorsque l'appareil est connecté au Gokart.

Batterie faible

Lorsque l'icône s'allume, veuillez charger immédiatement !

Niveau de batterie

L'icône clignote lorsque l'appareil est en charge, alors qu'il reste allumé lorsque la puissance de la batterie est suffisante.

GAME

Mode Jeu

Lorsque l'icône s'allume, cela signifie que le Gokart est en mode Jeu et ne bougera pas et n'avancera pas dans la vraie vie.

R P ECO
SPORT
RACE
M±

R : mode Marche arrière	SPORT : mode SPORT
P : mode Park	RACE : mode RACE
ECO : mode ECO	M± : mode Conduite manuelle

GEAR M±

Mode Conduite manuelle

Lorsque l'icône s'allume, cela signifie que le Gokart est en mode Conduite manuelle. 4 vitesses : 0 : point mort ; 1/2/3 : vitesses d'accélération.

Barre d'état de vitesse

Change avec la vitesse actuelle du véhicule. Lorsque la barre d'état est pleine, cela indique que le Gokart a atteint sa limite de vitesse.

Fonction des boutons

En mode Jeu, la fonction de ces boutons dépend de la console de jeu que vous avez connectée.

Boutons de direction

Haut/bas/gauche/droite

Boutons A/B/X/Y

Bouton marche/arrêt

1) Allumer/éteindre le contrôleur de jeu. Basculez le bouton marche/arrêt vers le haut ou vers le bas pour l'allumer, basculez le bouton marche/arrêt vers le bas et maintenez-le enfoncé pendant 3 secondes pour l'éteindre.

2) Changer de mode de conduite. Basculez le bouton marche/arrêt vers le haut ou vers le bas pour basculer entre les six modes de conduite (R/P/ECO/SPORT/RACE/M±).

3) Régler la luminosité de l'écran. En mode Park, basculez le bouton marche/arrêt et maintenez-le enfoncé pendant 2 secondes. Trois niveaux sont disponibles.

Bouton Select

Bouton Select + bouton B = appuyer sur la commande sur le pavé tactile
Bouton Select + bouton gauche = L3
Bouton Select + bouton droit =R3
Bouton Select + boutons de direction = fonction du stick gauche (identique au curseur dans les jeux)

Bouton Start

Pour réinitialiser le volant, appuyez simultanément sur les boutons combinés (bouton gauche + bouton droit + bouton Select + bouton Start).

Bouton gauche

1) En mode Manuel, appuyez sur le bouton gauche pour rétrograder de 3 à 0.
2) En mode Jeu, le bouton gauche est identique au bouton L1 dans les jeux.

Bouton droit

1) En mode Manuel, appuyez sur le bouton gauche pour passer les vitesses de 0 à 3.
2) En mode Jeu, le bouton droit est identique au bouton R1 dans les jeux.

3 Installation

1 Retirez le couvercle du tableau de bord du Gokart.

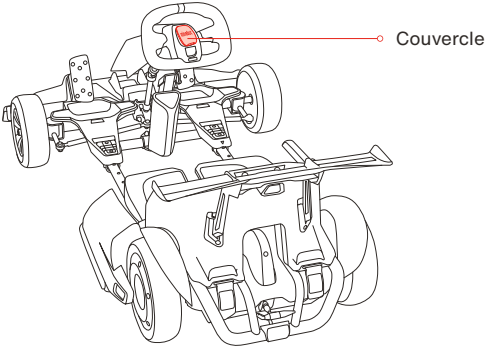

2 Fixez le contrôleur de jeu sur le volant.

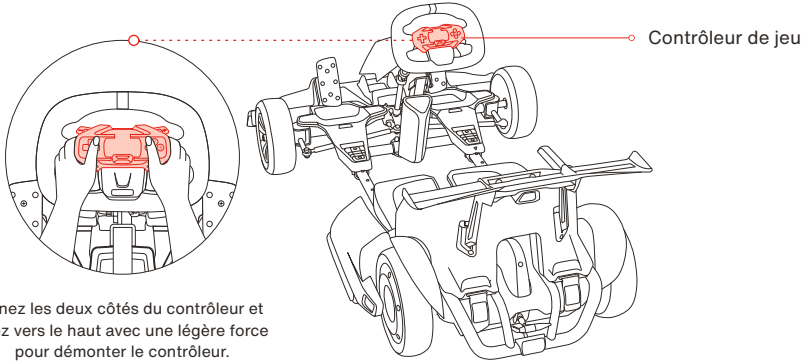

Tenez les deux côtés du contrôleur et tirez vers le haut avec une légère force pour démonter le contrôleur.

4 Allumer/éteindre

Basculez le bouton marche/arrêt vers le haut ou vers le bas pour l'allumer.

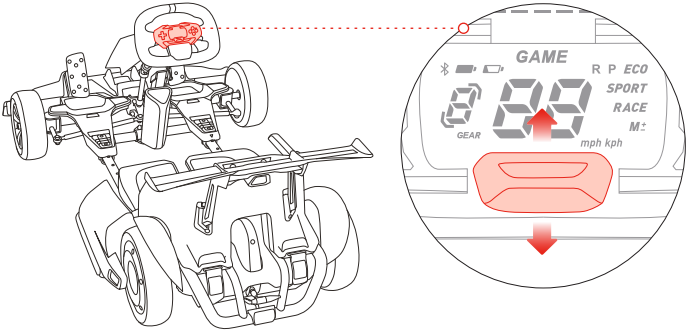

Basculez le bouton marche/arrêt vers le bas et maintenez-le enfoncé pendant 3 secondes pour l'éteindre.

Remarque : le contrôleur de jeu sera automatiquement éteint lorsqu'il est déconnecté du Gokart ou lorsque le Gokart est éteint.

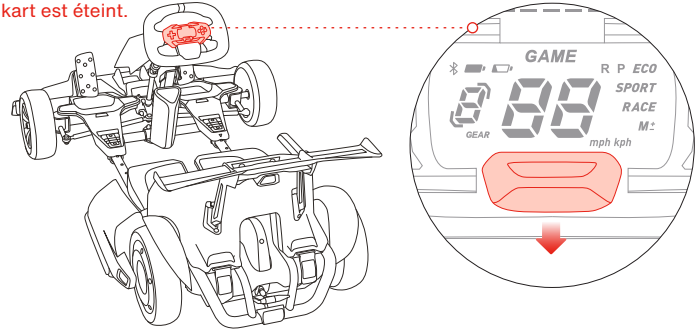

5 Mode Jeu

1 Passer en mode Jeu

a) Comme illustré, soulevez l'avant du Gokart et placez le cadre de soutien en dessous.

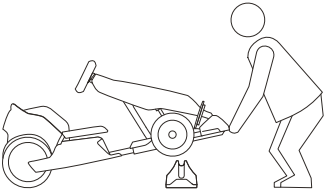

b) Connectez le récepteur USB à un ordinateur, etc.

Remarque : assurez-vous que le récepteur USB est à portée de connexion Bluetooth.

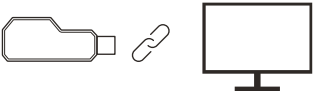

c) L'indicateur devient bleu lorsque l'appareil est connecté avec succès.

Remarque : à ce stade, l'icône GAME s'allume et le compteur de vitesse affiche « -- ».

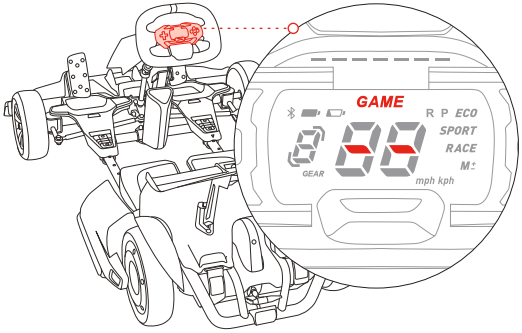

Remarque : si l'icône GAME clignote lorsque le récepteur USB est connecté, veuillez vérifier si le Gokart est allumé.

2 Quitter le mode Jeu

a) Déconnectez le récepteur USB de l'ordinateur, etc.

b) Redémarrez le Gokart.

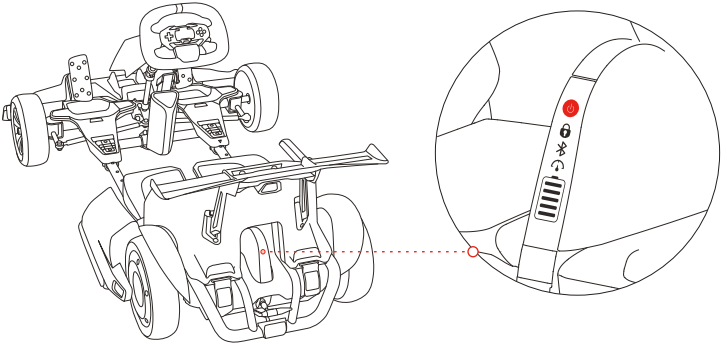

6 Modes de conduite

1 Modes de vitesse

Gokart compatible	Véhicules à équilibrage automatique compatibles	Vitesse max.			Vitesse max. en mode Conduite manuelle		
		ECO	SPORT	RACE	1ère vitesse	2e vitesse	3e vitesse
Gokart Kit2	Ninebot S	8 km/h	18 km/h	24 km/h	/	/	/
	Ninebot S-Pro 240	8 km/h	18 km/h	24 km/h	/	/	/
	Ninebot S-Pro 320	8 km/h	18 km/h	27 km/h	/	/	/
	Ninebot S-Max	8 km/h	18 km/h	37 km/h	/	/	/
Gokart Pro2	Ninebot S-Max	8 km/h	18 km/h	37 km/h	/	/	/

2 Mode Conduite manuelle

* Pour Gokart Pro2 uniquement

a) Lorsque le Gokart est à l'arrêt, basculez le bouton marche/arrêt vers le haut ou vers le bas pour passer en mode Manuel.

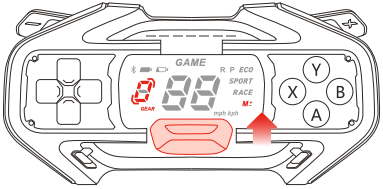

b) Appuyez sur le bouton droit pour passer les vitesses de 0 à 3.

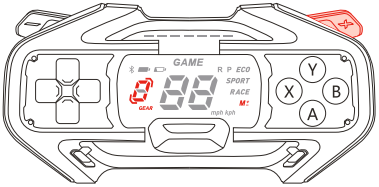

c) Appuyez sur le bouton gauche pour rétrograder de 3 à 0.

d) Lorsque le Gokart est à un arrêt complet, basculez le bouton marche/arrêt vers le haut ou vers le bas pour quitter le mode Manuel.

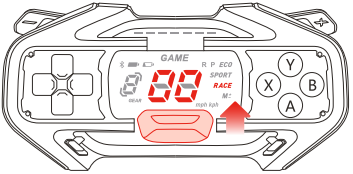

❸ Mode Point mort

* Pour Gokart Pro2 uniquement

a) Appuyez simultanément sur les boutons gauche et droit pour passer en mode Point mort.

b) Appuyez sur le bouton gauche ou le bouton droit pour quitter le mode Point mort.

Remarque : après avoir quitté, le mode de vitesse correspondant à la vitesse actuelle sera affiché à l'écran.

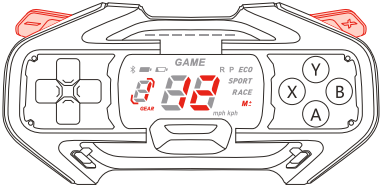

4 Mode Park

a) Le Gokart est en mode Park par défaut lorsqu'il est allumé.

b) Appuyez simultanément sur les boutons gauche et droit et maintenez-les enfoncés pour passer rapidement en mode Park.

5 Mode Marche arrière

a) Basculez le bouton marche/arrêt vers le haut ou vers le bas pour passer en mode Marche arrière.

b) Appuyez deux fois sur la pédale de frein du Gokart pour entrer rapidement en mode Marche arrière, puis deux fois pour revenir au mode précédent.

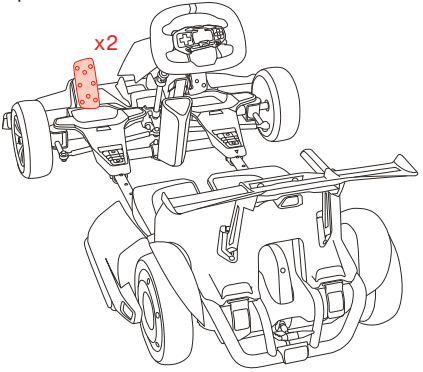

7 Réinitialisation

Si votre kit de jeu est perdu ou endommagé, vous devez le remplacer par un nouveau, veuillez suivre les instructions ci-dessous pour réinitialiser votre appareil.

1 Reconnecter le Gokart

Appuyez et maintenez les boutons comme illustré pendant 3 secondes. Lorsque le Gokart émet un bip, cela signifie que le contrôleur de jeu est bien connecté au Gokart.

* Veuillez terminer l'association avec le Gokart dans les 10 secondes suivant la mise sous tension du contrôleur de jeu et assurez-vous que le Gokart est dans une plage de 1 à 3 mètres du contrôleur de jeu.

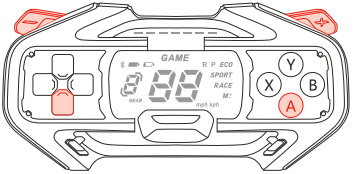

2 Reconnecter le récepteur USB

a) Connectez le récepteur USB à un ordinateur, etc.

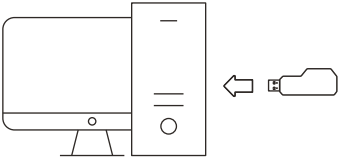

b) Appuyez et maintenez les boutons comme illustré pendant 3 secondes.

* Si la connexion réussit, « C1 » sera affiché à l'écran. En cas d'échec, « F1 » sera affiché. Assurez-vous que le récepteur USB est dans une plage de 1 à 3 mètres du contrôleur de jeu.

❸ Réinitialiser le volant

Remarque : ne tournez pas le volant pendant la réinitialisation.

Appuyez sur les boutons et maintenez-les enfoncés comme illustré pendant 3 secondes lorsque le volant est monté sur le Gokart.

* Si la réinitialisation réussit, « C2 » sera affiché à l'écran. En cas d'échec, « F2 » sera affiché.

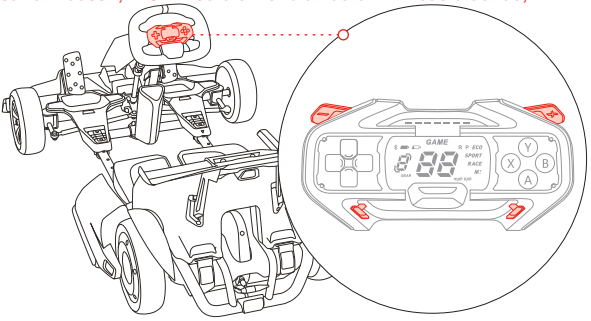

❹ Redémarrer

Si le volant ou l'appareil s'éteint, veuillez utiliser les outils pour appuyer sur le trou de réinitialisation à l'arrière du contrôleur de jeu pour le redémarrer.

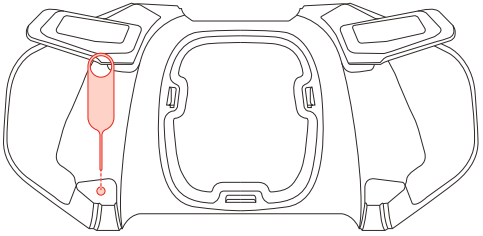

8 Caractéristiques techniques

Nom du produit	Kit de jeu Segway Gokart
Nom abrégé	Kit de jeu
Marque	Segway
Modèle	PI1401
Poids net (contrôleur de jeu)	170 g
Matériaux	PC+ABS
L x l x H	137 x 66 x 52 mm
Protection IP	IPX4
Contenu de l'emballage	Contrôleur de jeu, cadre de soutien, récepteur USB

9 Marque commerciale

Segway et Rider Design sont des marques de Segway Inc. ; la marque verbale et les logos Bluetooth® sont des marques déposées appartenant à Bluetooth SIG, Inc. et toute utilisation de ces marques par Segway-Ninebot se fait sous licence. Les autres marques et noms commerciaux appartiennent à leurs propriétaires respectifs.

En raison des améliorations constantes des produits, ce manuel et les produits réels peuvent être légèrement différents en termes de couleur, d'apparence, etc. Le produit réel prévaudra en cas de divergence entre le produit réel et le manuel.

©2023 Ninebot (Beijing) Technology Co., Ltd. Tous droits réservés.

10 Agréments

Cet appareil est conforme à la partie 15 des règles FCC. L'utilisation du produit est soumise aux deux conditions suivantes : (1) Ce produit ne peut causer d'interférences nuisibles et (2) il doit pouvoir recevoir toute interférence, notamment toute interférence susceptible de provoquer un fonctionnement indésirable.

NOTE

Cet équipement a été testé et jugé conforme aux limites d'un appareil numérique de classe B, conformément à la partie 15 des Règles de la FCC. Ces limites sont établies pour apporter une protection raisonnable contre les interférences nuisibles dans une installation résidentielle. Cet équipement dégage, utilise et peut émettre des fréquences radio, et, s'il n'est pas installé et utilisé conformément aux instructions, il peut interférer avec les communications radio. Cependant, il n'y a aucune garantie que les interférences ne se produiront pas dans une installation particulière. Si cet équipement provoque des interférences préjudiciables à la réception de la radio ou de la télévision, qui peuvent être déterminées en éteignant et en allumant l'équipement, l'utilisateur est encouragé à essayer de remédier l'interférence par une ou plusieurs des mesures suivantes :
— Réorienter ou déplacer l'antenne réceptrice.
— Augmenter la distance entre l'équipement et le récepteur.
— Brancher l'équipement la prise d'un circuit différent de celui auquel le récepteur est connecté.
— Consulter le distributeur ou un technicien radio/télévision expérimenté pour obtenir de l'aide.

Cet équipement est conforme aux limites d'exposition aux rayonnements de la FCC, établies pour un environnement non contrôlé.

Cet équipement doit être installé et utilisé en respectant une distance minimale de 20 cm entre le radiateur et votre corps.

Cet équipement est conforme aux limites d'exposition aux radiations de la IC, définies pour un environnement non contrôlé. Cet équipement doit être installé et utilisé à une distance minimale de 20 cm entre le radiateur et votre corps.

Déclaration de conformité d'Industrie Canada (IC) pour le Canada

Cet appareil est conforme aux normes RSS d'Industrie Canada exemptées de licence. L'utilisation du produit est soumise aux deux conditions suivantes : (1) Ce produit ne peut causer d'interférences nuisibles et (2) il doit pouvoir recevoir toute interférence, notamment toute interférence susceptible de provoquer un fonctionnement indésirable du produit.

CAN ICES-3 (B)/NMB-3(B)

« Le présent appareil est conforme aux CNR d'Industrie Canada applicables aux appareils radio exempts de licence. L'exploitation est autorisée aux deux conditions suivantes : (1) l'appareil ne doit pas produire de brouillage, et (2) l'utilisateur de l'appareil doit accepter tout brouillage radioélectrique subi, même si le brouillage est susceptible d'en compromettre le fonctionnement. »

Ni Segway Inc. ni Ninebot ne sont responsables d'aucune altération ni modification non expressément approuvée par Segway Inc. ou Ninebot. Ce type de modifications ou d'altération pourraient annuler l'autorisation de l'utilisateur de faire fonctionner le produit.

Kit de jeu Segway Gokart
Modèle: PI1401
FCC ID:2ALS8-OP0002 IC: 22636-OP0002

Récepteur USB
Modèle: R1234
FCC ID:2ALS8-OP0003 IC: 22636-OP0003

1 Productos compatibles

Serie Ninebot Gokart Pro2

Serie Segway Gokart Pro2

Segway Gokart Kit2

2 Diagrama

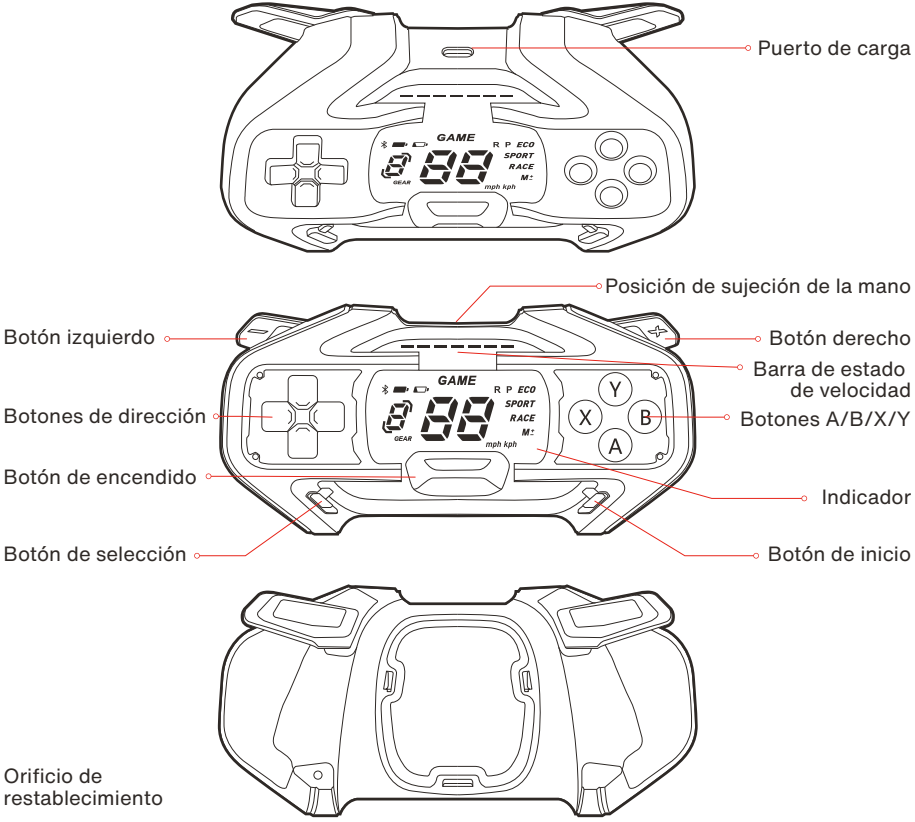
Puerto de carga
GAME
R P ECO
SPORT
RACE
M±
GEAR
mph kph
Posición de sujeción de la mano
Botón izquierdo
Botón derecho
Barra de estado de velocidad
Botones de dirección
Botones A/B/X/Y
Botón de encendido
Indicador
Botón de selección
Botón de inicio
Orificio de restablecimiento

Descripción general de la pantalla

88

Velocímetro

Bluetooth

El icono parpadea cuando el dispositivo no está conectado (verifique si el Gokart está encendido). Permanece encendido cuando el dispositivo está conectado al Gokart.

Batería baja

Cuando el icono se ilumine, cárguelo inmediatamente

Nivel de batería

El icono parpadea cuando el dispositivo se está cargando, mientras permanece encendido cuando la carga de la batería es suficiente.

GAME

Modo de juego

Cuando el icono se ilumina, significa que el Gokart está en modo de juego y no se moverá ni avanzará en la vida real.

R P ECO SPORT RACE M±

R: Modo inverso

P: Modo de estacionamiento

ECO: Modo ECO

SPORT: Modo deportivo

RACE: Modo de carrera

M±: Modo de conducción manual

GEAR M±

Modo de conducción manual

Cuando el icono se ilumina, significa que el Gokart está en modo de conducción manual. 4 engranajes: 0: modo neutro; 1/2/3: marchas de aceleración.

Barra de estado de velocidad

Cambia con la velocidad actual del vehículo. Cuando la barra de estado está llena, indica que el Gokart alcanza su límite de velocidad.

Función de los botones

En el modo de juego, la función de estos botones depende de las consolas de juegos que haya conectado.

Botones de dirección

Arriba/abajo/izquierda/derecha

Botones A/B/X/Y

Botón de encendido

1) Encienda/apague el controlador de juego. Mueva el botón de encendido hacia arriba o hacia abajo para encenderlo, mueva el botón de encendido hacia abajo y manténgalo pulsado durante 3 segundos para apagarlo.
2) Cambie de modo de conducción. Mueva el botón de encendido hacia arriba o hacia abajo para cambiar entre los seis modos de conducción (R/P/ECO/SPORT/RACE/M±).
3) Ajuste el brillo de la pantalla. En el modo estacionamiento, mueva el botón de encendido hacia arriba y manténgalo pulsado durante 2 segundos. Hay tres niveles disponibles.

Botón de selección

Botón de selección + botón B = Presionar el comando en el panel táctil
Botón de selección + Botón izquierdo = L3
Botón de selección + Botón derecho = R3
Botón de selección + Botones de dirección = Función del joystick izquierdo (igual que el cursor en los juegos)

Botón de inicio

Restablezca el volante. Pulse los botones combinados (botón izquierdo + botón derecho + botón de selección + botón de inicio) al mismo tiempo.

Botón izquierdo

1) En el modo manual, pulse el botón izquierdo para reducir la marcha de 3 a 0.
2) En el modo de juego, el botón izquierdo es el mismo que el botón L1 en los juegos.

Botón derecho

1) En modo manual, pulse el botón izquierdo para aumentar de marcha de 0 a 3.
2) En el modo de juego, el botón derecho es el mismo que el botón R1 en los juegos.

3 Instalación

1 Retire la cubierta del panel de control del Gokart.

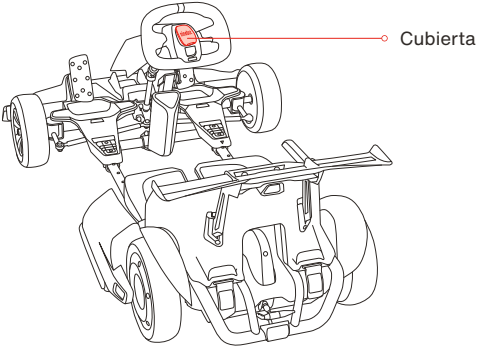

2 Fije el controlador de juego en el volante.

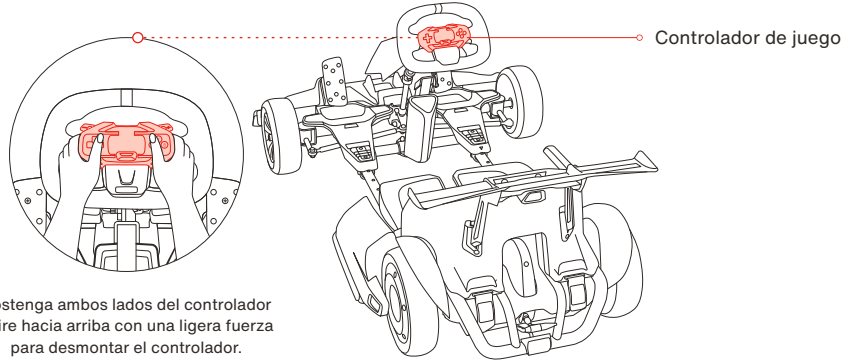

Sostenga ambos lados del controlador y tire hacia arriba con una ligera fuerza para desmontar el controlador.

4 Encender/Apagar

Mueva el botón de encendido hacia arriba o hacia abajo para encenderlo.

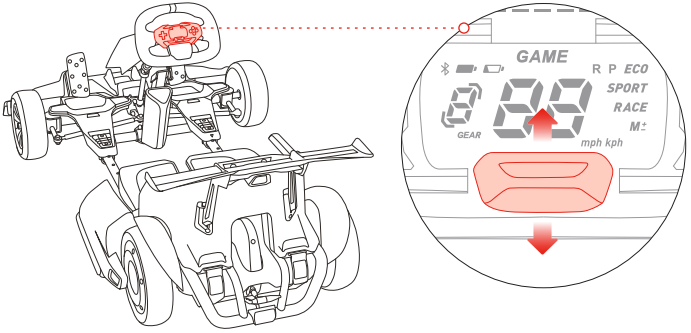

Mueva el botón de encendido hacia abajo y manténgalo pulsado durante 3 segundos para apagarlo.

Nota: El controlador de juego se apagará automáticamente cuando se desconecte del Gokart o cuando el Gokart esté apagado.

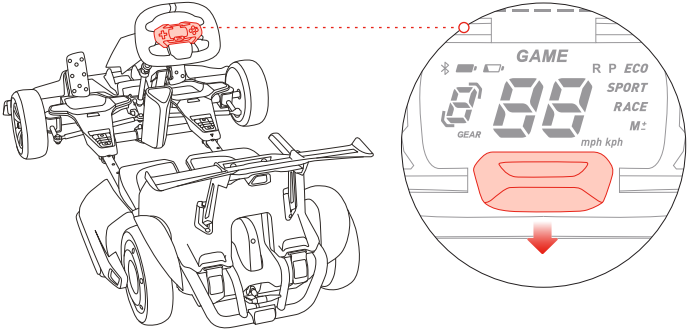

5 Modo de juego

1 Acceder al modo de juego

a) Como se muestra, levante la parte frontal del Gokart y coloque el cuadro de soporte debajo.

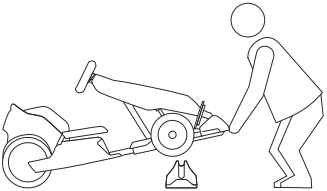

b) Conecte el receptor USB a ordenadores, etc.

Nota: Asegúrese de que el receptor USB esté dentro del alcance de la conexión Bluetooth.

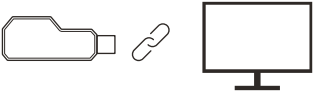

c) El indicador se vuelve azul cuando el dispositivo se conecta correctamente.

Nota: En este punto, el icono JUEGO se ilumina y el velocímetro muestra "--".

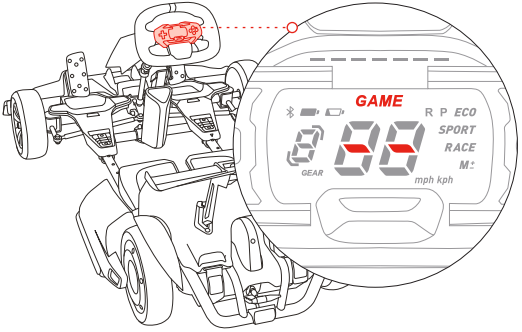

Nota: Si el icono JUEGO parpadea cuando el receptor USB está conectado, compruebe si el Gokart está encendido.

2 Salir del modo de juego

a) Desconecte el receptor USB de ordenadores, etc.

b) Reinicie el Gokart.

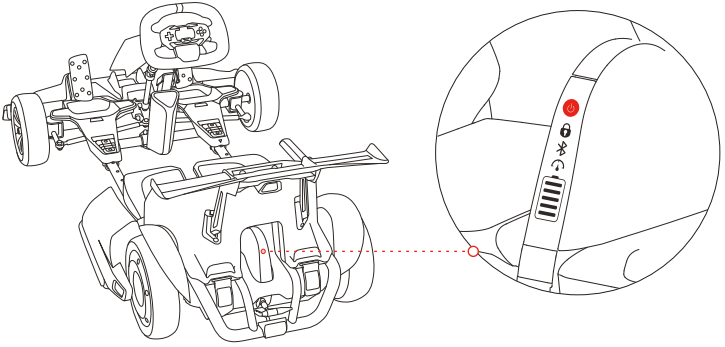

6 Modos de conducción

1 Modos de velocidad

Gokart compatible	Vehículos autoequilibrados compatibles	Velocidad máxima			Velocidad máxima en modo de conducción manual		
		ECO	SPORT	RACE	Engranaje 1	Engranaje 2	Engranaje 3
Gokart Kit2	Ninebot S	8 km/h	18 km/h	24 km/h	/	/	/
	Ninebot S-Pro 240	8 km/h	18 km/h	24 km/h	/	/	/
	Ninebot S-Pro 320	8 km/h	18 km/h	27 km/h	/	/	/
	Ninebot S-Max	8 km/h	18 km/h	37 km/h	/	/	/
Gokart Pro2	Ninebot S-Max	8 km/h	18 km/h	37 km/h	/	/	/

2 Modo de conducción manual * Solo para Gokart Pro2

a) Cuando el Gokart esté completamente detenido, mueva el botón de encendido hacia arriba o hacia abajo para acceder al modo manual.

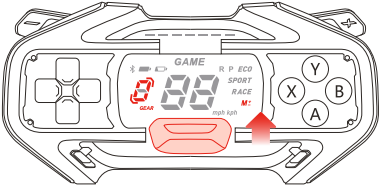

b) Pulse el botón derecho para aumentar la marcha de 0 a 3.

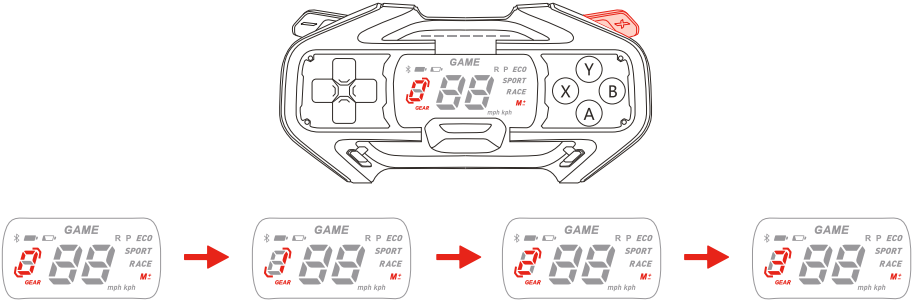

c) Pulse el botón izquierdo para reducir la marcha de 3 a 0.

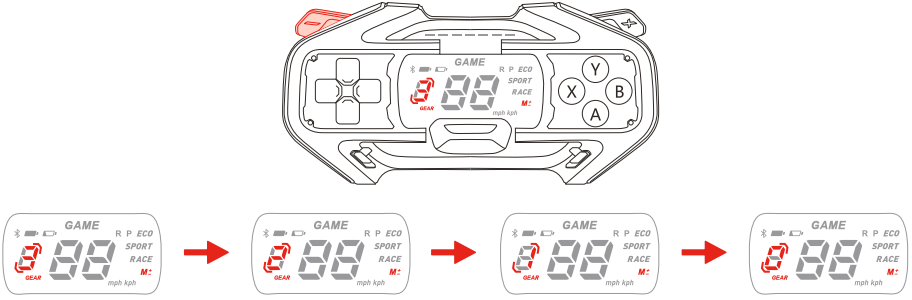

d) Cuando el Gokart esté completamente detenido, mueva el botón de encendido hacia arriba o hacia abajo para salir del modo manual.

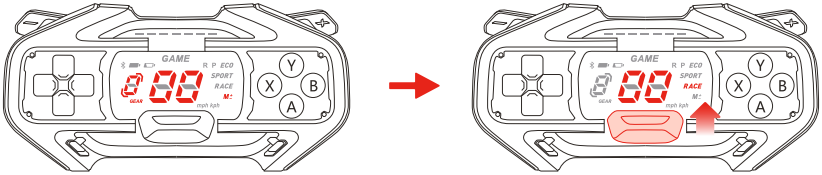

3 Modo neutro * Solo para Gokart Pro2

a) Pulse el botón izquierdo y el botón derecho al mismo tiempo para acceder al modo neutro.

b) Pulse el botón izquierdo o el botón derecho para salir del modo neutro.

Nota: Después de salir, se mostrará en la pantalla el modo de velocidad correspondiente a la velocidad actual.

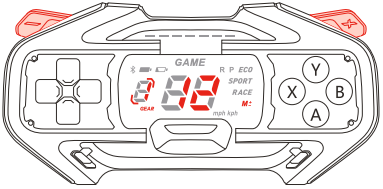

4 Modo de estacionamiento

a) El Gokart está en modo estacionamiento de forma predeterminada cuando está encendido.

b) Mantenga pulsado el botón izquierdo y el botón derecho al mismo tiempo para cambiar rápidamente al modo de estacionamiento.

5 Modo inverso

a) Mueva el botón de encendido hacia arriba o hacia abajo para cambiar al modo inverso.

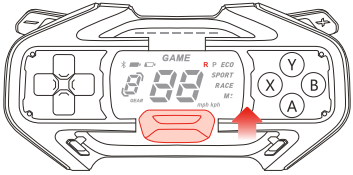

b) Pise el pedal del freno en el Gokart dos veces para acceder rápidamente al modo inverso y pise dos veces nuevamente para volver al modo anterior.

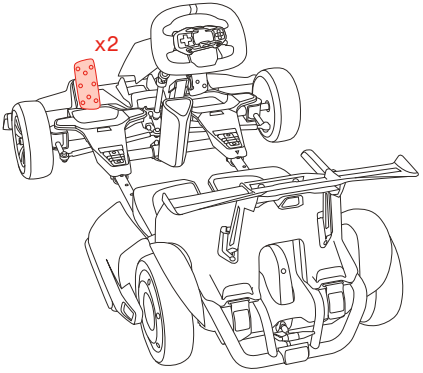

7 Restablecer

Si su kit de juego se pierde o se daña, debe reemplazarlo por uno nuevo; siga las instrucciones siguientes para restablecer su dispositivo.

1 Volver a conectarse al Gokart

Mantenga pulsados los botones como se indica durante 3 segundos. Cuando el Gokart emite un pitido, significa que el controlador de juego está conectado al Gokart correctamente.

* Complete el emparejamiento con el Gokart dentro de los 10 segundos posteriores a encender el controlador de juego y asegúrese de que el Gokart esté dentro de un rango de 1 a 3 metros con el controlador de juego.

2 Volver a conectar el receptor USB

a) Conecte el receptor USB a ordenadores, etc.

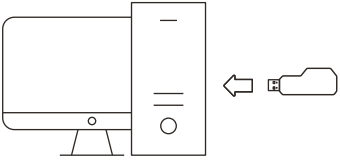

b) Mantenga pulsados los botones como se indica durante 3 segundos.

* Si se conecta correctamente, se mostrará "C1" en la pantalla. Si se produce un error, se mostrará "F1". Asegúrese de que el receptor USB esté dentro de un rango de 1 a 3 metros con el controlador de juego.

❸ Restablecer el volante

Nota: No gire el volante durante el restablecimiento.

Mantenga pulsados los botones como se indica durante 3 segundos cuando el volante esté montado en el Gokart.

* Si se restablece correctamente, se mostrará "C2" en la pantalla. Si se produce un error, se mostrará "F2".

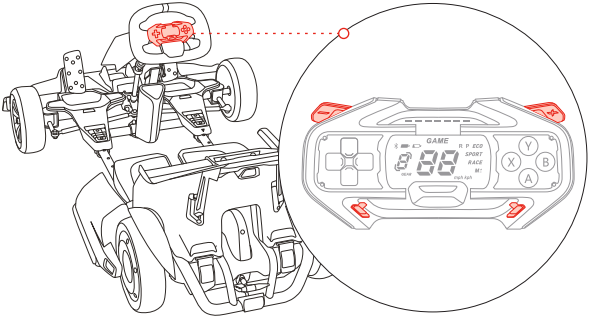

❹ Reiniciar

Si el volante o el dispositivo se apaga, utilice herramientas para presionar el orificio de restablecimiento en la parte posterior del controlador de juego para reiniciarlo.

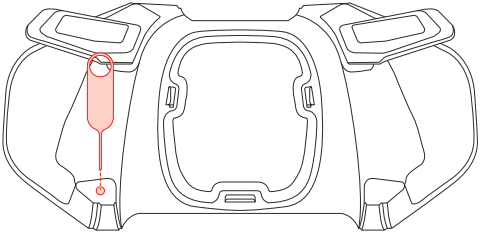

8 Especificaciones

Nombre del producto	Kit de juego Segway Gokart
Nombre corto	Kit de juego
Marca	Segway
Modelo	PI1401
Peso neto (controlador de juego)	170 g
Materiales	PC+ABS
Largo × ancho × alto*	137 × 66 × 52 mm
Clasificación IP	IPX4
Contenido del embalaje	Controlador de juego, cuadro de soporte, receptor USB

9 Marca comercial

Segway y Rider Design son marcas comerciales de Segway Inc. La marca denominativa y los logotipos de Bluetooth® son marcas comerciales registradas propiedad de Bluetooth SIG, Inc., y cualquier uso de dichas marcas por parte de Segway-Ninebot se realiza bajo licencia. Otras marcas y nombres comerciales pertenecen a sus respectivos propietarios.

Debido a las constantes mejoras de los productos, este manual y los productos reales pueden ser ligeramente diferentes en color, apariencia, etc. Los productos reales prevalecerán cuando exista una discrepancia entre los productos reales y el manual.

©2023 Ninebot (Beijing) Technology Co., Ltd. Todos los derechos reservados.

10 Certificaciones

Este dispositivo es conforme con la sección 15 de las normas de la FCC. Su funcionamiento está sujeto a las siguientes dos condiciones: (1) Este dispositivo no puede causar interferencias dañinas y (2) este dispositivo debe aceptar cualquier interferencia recibida, incluidas las interferencias que puedan provocarle un funcionamiento no deseado.

NOTA

Este equipo ha sido probado y cumple con los límites para un dispositivo digital de Clase B, de acuerdo con la sección 15 de las Normas de la FCC. Estos límites están diseñados para proporcionar una protección razonable contra interferencias perjudiciales en una instalación residencial. Este equipo genera, utiliza y puede irradiar energía de radiofrecuencia y, si no se instala y utiliza de acuerdo con las instrucciones, puede causar interferencias perjudiciales en las comunicaciones de radio. Sin embargo, no hay garantía de que no se produzcan interferencias en una instalación en particular. Si este equipo causa una interferencia dañina en la recepción de radio o televisión, lo que se puede determinar encendiendo y apagando el equipo, se recomienda al usuario que intente corregir la interferencia mediante una o más de las siguientes medidas:
- Reorientar o reubicar la antena receptora.
- Aumentar la separación entre el equipo y el receptor.
- Conectar el equipo a una toma de corriente en un circuito diferente al que está conectado el receptor.
- Consultar con el distribuidor o con un técnico de radio / TV experimentado para obtener ayuda.

Este equipo cumple con los límites de exposición a la radiación de la FCC establecidos para un entorno no controlado.

Este equipo debe instalarse y manejarse a una distancia mínima de 20 cm entre el radiador y su cuerpo.

Cet équipement est conforme aux limites d'exposition aux radiations de la IC définies pour un environnement non contrôlé. Cet équipement doit être installé et utilisé à une distance minimale de 20 cm entre le radiateur et votre corps.

Declaración de conformidad de Industry Canada (IC) para Canadá

Este dispositivo cumple con los estándares RSS exentos de licencia de Industry Canada. Su funcionamiento está sujeto a las siguientes dos condiciones: (1) este dispositivo no puede causar interferencias, y (2) este dispositivo debe aceptar cualquier interferencia, incluidas las interferencias que puedan causar un funcionamiento no deseado del dispositivo.

CAN ICES-3 (B)/NMB-3(B)

“Le présent appareil est conforme aux CNR d'Industrie Canada applicables aux appareils radio exempts de licence. L'exploitation est autorisée aux deux conditions suivantes : (1) l'appareil ne doit pas produire de brouillage, et (2) l'utilisateur de l'appareil doit accepter tout brouillage radioélectrique subi, même si le brouillage est susceptible d'en compromettre le fonctionnement."

Ni Segway Inc. ni Ninebot se hacen responsables de cambios o modificaciones no autorizados expresamente por Segway Inc. o Ninebot. Tales modificaciones podrían anular el permiso del usuario para usar el equipo.

Kit de juego Segway Gokart
Modelo: PI1401
FCC ID:2ALS8-OP0002 IC: 22636-OP0002

Receptor USB
Modelo: R1234
FCC ID: 2ALS8-OP0003 IC：22636-OP0003

SEGWAY

22
PAP
Raccolta Carta

XX

CE.04.00.0995.00-A

图示	
	裁切线
	压线
	反压线
	齿刀线 x/x mm
	开槽
	粘合区域

成型尺寸	140*140	标签类	±0.5	PE袋类	0~200 ±2 20~500 ±3 ＞500 ±5
刀模尺寸	L*W*H	说明书类	±1		
展开尺寸	xx*xx	EPE类	+5/-3	模具成型类 (EPS/纸塑等)	外尺寸:0~400 ±2 400~600 ±3 ＞ 600 ±4 腔体尺寸:+2/-0
公差（无特殊说明下）		纸箱类	单瓦楞 ±3 双瓦楞 ±5		

封面

英-EN-Helvetica Now text

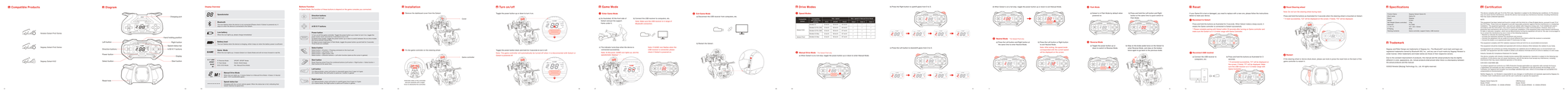

法-FR-Helvetica Now text

西-ES-Helvetica Now text

封底

技术说明：

1、材质：105g 金东太空梭亚光双面铜版纸_正反面专色印刷_过哑油_骑马钉

2、印刷颜色：单黑 + PANTONE 485 C +Pantone Cool Gray 7C

3、物理指标：

4、外观工艺要求：图案、字体完整，清晰；表面洁净；不许有明显的外观不良

5、纸箱接口方式：

6、其它：中国RoHS；/ 欧盟RoHS；REACH-SVHC；REACH附录17；POPs；TSCA；CA65；TPCH新增；MOAH&MOSH；

					工艺类别			产品说明书-卡丁车游戏套件美洲
					包材定制-说明书类			
					等级	质量		
标记	处数	更改文件号		姓名	日期	B		
设计	单珊珊	231116	审核			版本	图幅	比例
						A	A0	1:1
校对	丁华占	231116				投影视角		
标准化			批准			第 1 页 共 1 页		

CE.04.00.0995.00

Segway-Ninebot